Butiksartikelnummer
EB10485082

25.04.2024/03:09

https://www.eibabo.dk/obo/enhedsindsats-til-kanalmontage-installationsboks-til-gulvkanal-ges2-u-1019-eb10485082

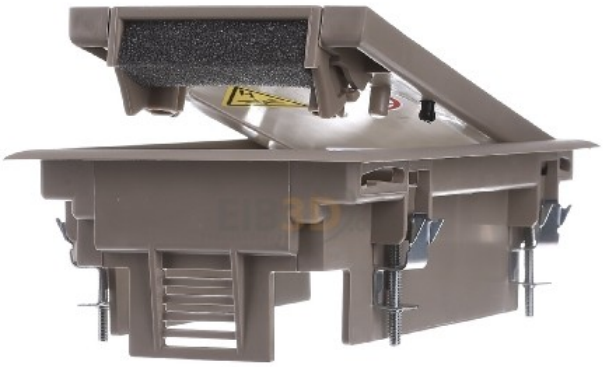

Enhedsindsats til kanalmontage - Installationsboks til gulvkanal GES2 U 1019

OBO
GES2 U 1019
7405124
4012195102236 EAN/GTIN

362,00 DKK inkl. moms**
plus **Forsendelse**

14-16 dage* (DNK)

Udførelse låg rektangulær, Antal apparatkopper 1, Med kabeludgang i dæksel ja, Husets materiale Plast, Materiale på låget Plast, Med gulvbelægningsudsparing ja, G ulvbelægningsudsparingens dybde 5 mm, Gulvbelægning beskyttelsesramme ja, Farve grå, RAL-nummer 1019, Egnet til kanal under gulvet ja, Egnet til installation i hult gulv nej, Egnet til installation i dobbeltgulv nej, Egnet til vådpleje nej, Bredde udvendigt mål 118 mm, Længde udvendige mål 194 mm, Længde monteringsmål 180 mm, Bredde indbygningsmål 104 mm, Mindste monteringsdybde 73 mm

DINE FORDELE

GLOBAL HANDEL
Imagefilm eibmarkt®

99 % KUNDETILFREDSHED
>500.000 kunder i hele verden

DHL TRACK & TRACE
Track & Trace

AFVIKLING AF REKLAMATION
Kulant og 100 % sikker

25 ÅRS ERFARING
I globalt postordresalg

ORDRE LIVECHAT
Med ordrehistorik

KORT LEVERING
Lagervare

REFUNDERING
Inden for 14 dage

DATASIKKERHED
Garanti

© 1997-2024 eibmarkt.com GmbH - Kemmlerstrasse 1 - 08527 Plauen - Tyskland

eibabo® og **eibmarkt®** er registrerede varemærker fra EIBMARKT® GmbH Holding (www.eibmarkt.de). eibabo® er en virksomhed under eibmarkt.com GmbH. eibmarkt.com GmbH er et 100 % ejet datterselskab under EIBMARKT® GmbH Holding.

* Oplysning om leveringstid: dag = man til fre, ingen helligdag i delstaterne Bayern eller Sachsen. Varer leveres også om lørdagen (DHL).
** Betalingsmåder kan afvige alt efter land. Alle priser plus forsendelse og eksklusive told eller andre ekstra omkostninger (importmoms) ved levering uden for EU.
*** Besparelse i forhold til SRP (vejl. pris) = producentens vejledende udsalgspris. SRP (vejl. pris) er den pris, som producenten, importøren eller grossisten anbefaler forhandleren som videresalgspris til kunden. Den vejl. pris betegnes også som listepris og defineres som den højest mulige pris, som en køber ville betale for et bestemt produkt inden fratrækning af rabatter (Kilde til bruttolistepriser: Tyskland).

eibabo® Smart Home-teknikshoppen
eibabo® bestil elektrisk materiel billigt i internettet
eibabo® køb elektrisk materiel billigt online